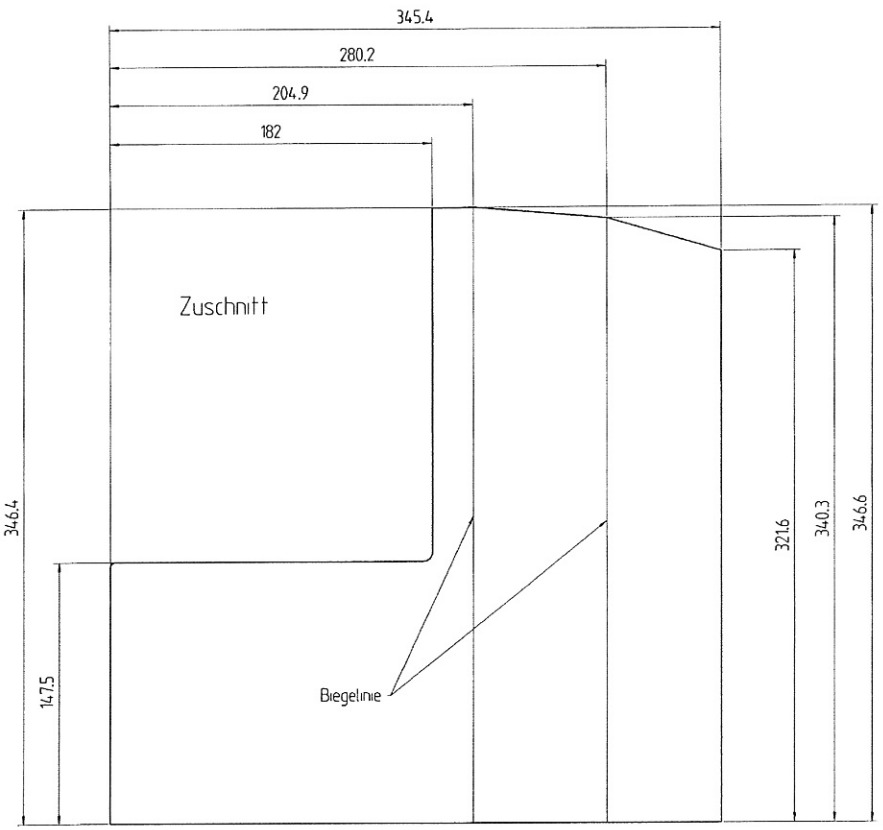

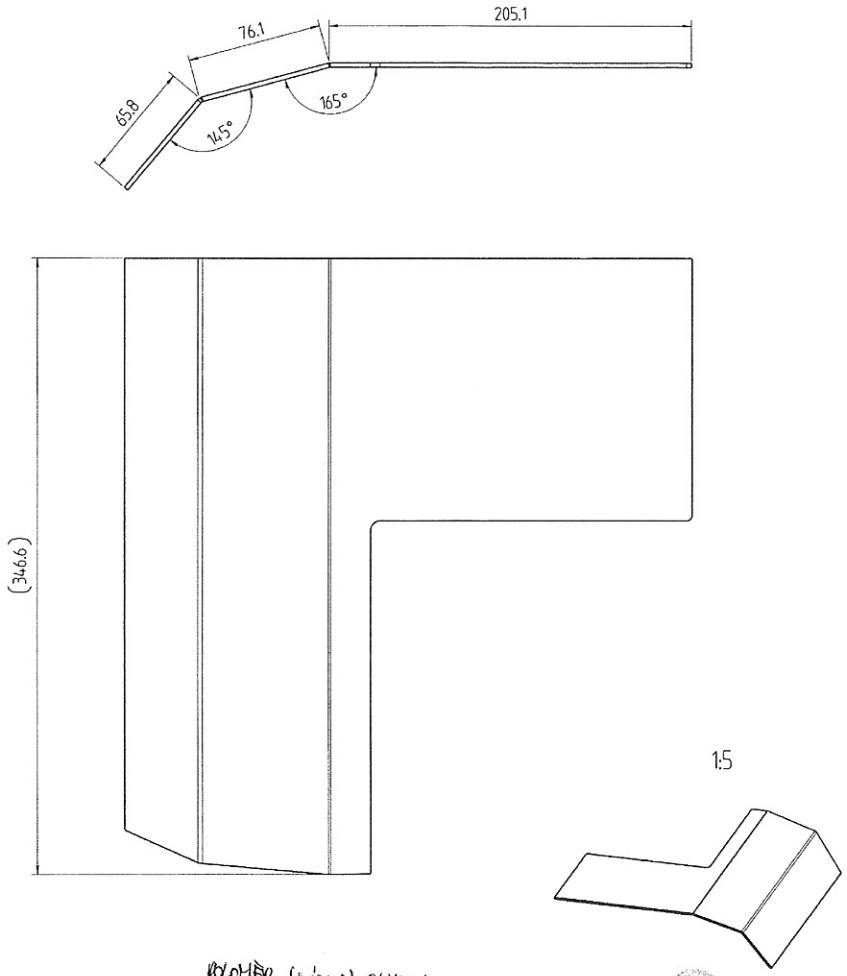

POLOMER (+ ÍDIUS) OHYBU

Biegeradien R 3

t=2.5

23 -05- 2013

ARCHIV

PŘEKLAD

25. 04. 2013

PROVEDLA

Konturlängen WN 10535		
außen	1358	mm
innen	...	mm

Toleranzen für Zuschnitt nach DIN 6930 Teil 2 Genauigkeitsgrad m

Anlieferungszustand	
entzundert (Reinheitsgrad SA 2 1/2 nach ISO 8501-1)	
grafrei nach WN 11310	X
Anschmelzungen (auch positiver Überhang nach WN 10572) zulässig	–
ölfrei / fettfrei	X
geölt	–
geölt zulässig	–
wahlweisen Anlieferungszustand mit X kennzeichnen	

Projektionsmethode

Allgemeintoleranz (AT) in mm

Maßbereich

	> 30	> 120	> 400	> 1000
	≤ 30	≤ 120	≤ 400	≤ 1000

AT grob

L	1	2	2	3	4
∢	1	2	4	6	

Länge (L) und Winkel (⊥ ∠) = ± AT

Form und Lage ISO 1101

○	Rundheit	= 1/2ø-Tol.
– ▱	Geradheit/Ebenheit	= AT
◎ /	Koaxialität/Lauf	= AT
⌯	Symmetrie	= AT
/ /	Parallelität	= AT
⊕	Position	= AT

Sprachen: de,en

Index	Änderungsbeschreibung	Änd.-Nr.	Passmaß	Abmaße
01	Status von Anfrage in Serie geändert.	TS1197		

	Datum	Name
Prüfmaß		
Hilfsmaß	( )	
Bearb.	11.4.2013	T.Klug
Geprüft		
Genehm.		
F.gepr.		

Werkstoff: DD11 ww. S235JR

Rohteil-Nr.:

Benennung: Behälterwand erhöhte Bodenfreiheit

Gewicht: in kg 1.6

SERIE

Maßstab 1:2 1:5

Blatt: 1 von: 1

Zeichnungsnummer 3874220116

r.s.f. 3874220106 Urspr.

Arbeit 3874220116d001 A2

NUR ZU[redacted]RMATION